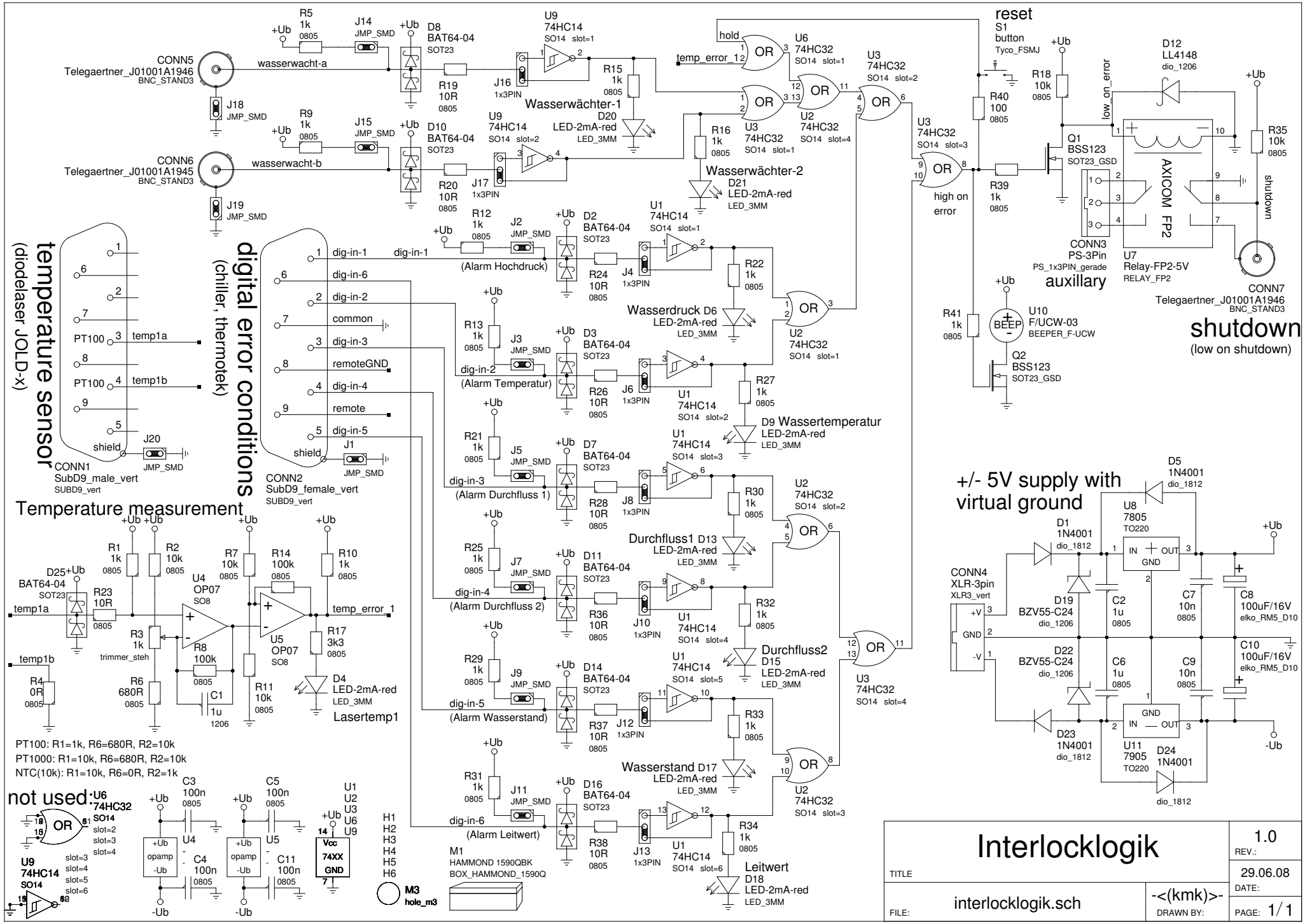
Interlocklogik
TITLE
1.0
REV.:
29.06.08
DATE:
interlocklogik.sch
FILE:
-<(kmk)>-
DRAWN BY:
PAGE: 1/1
temperature sensor
(diodelaser JOLD-x)
digital error conditions
(chiller, thermotek)
Temperature measurement
Lasertemp1
PT100: R1=1k, R6=680R, R2=10k
PT1000: R1=10k, R6=680R, R2=10k
NTC(10k): R1=10k, R6=0R, R2=1k
not used:
Wasserwächter-1
Wasserwächter-2
reset
shutdown
(low on shutdown)
auxillary
AXICOM FP2
+/- 5V supply with
virtual ground
Wasserdruck
Wasser temperatur
Durchfluss1
Durchfluss2
Wasserstand
Leitwert
(Alarm Hochdruck)
(Alarm Temperatur)
(Alarm Durchfluss 1)
(Alarm Durchfluss 2)
(Alarm Wasserstand)
(Alarm Leitwert)
CONN5
Telegaertner_J01001A1946
CONN6
Telegaertner_J01001A1945
CONN1
SubD9_male_vert
CONN2
SubD9_female_vert
CONN3
PS-3Pin
CONN4
XLR-3pin
CONN7
Telegaertner_J01001A1946
M1
HAMMOND 1590QBK
BOX_HAMMOND_1590Q
M3
hole_m3