Triggerteiler 1:8

Eingang: TTL
Ausgang: TTL
Frequenzbereich: DC bis 1 MHz

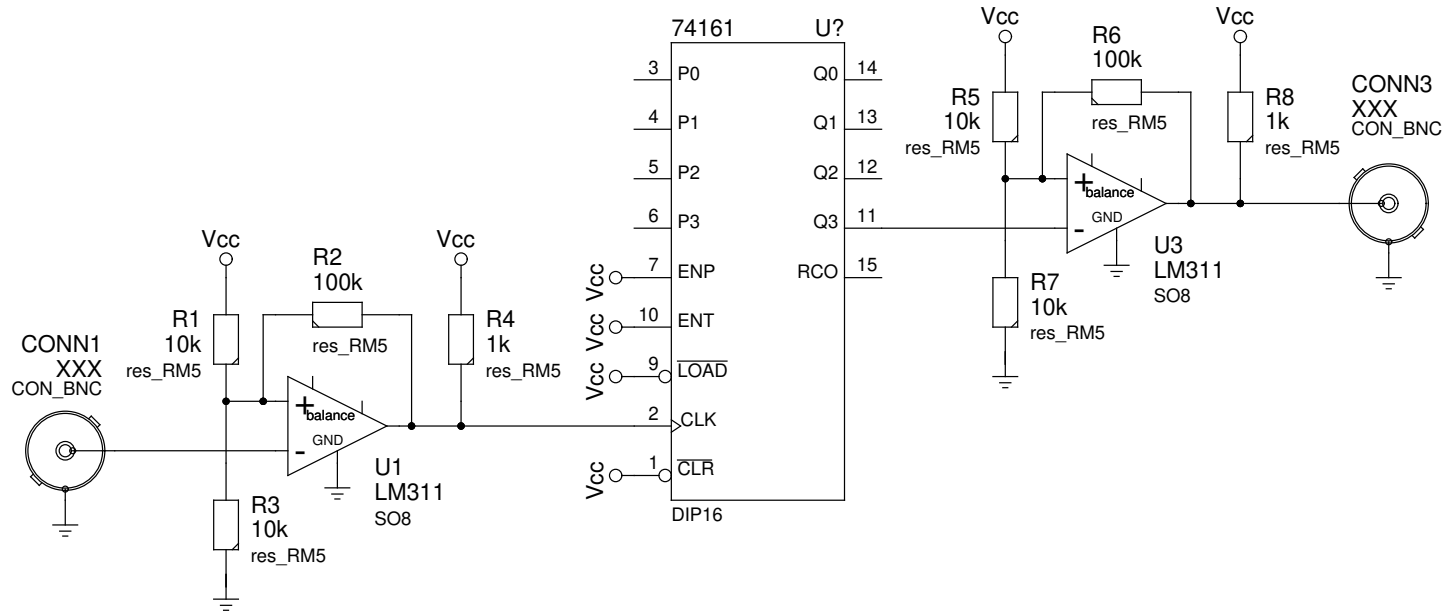

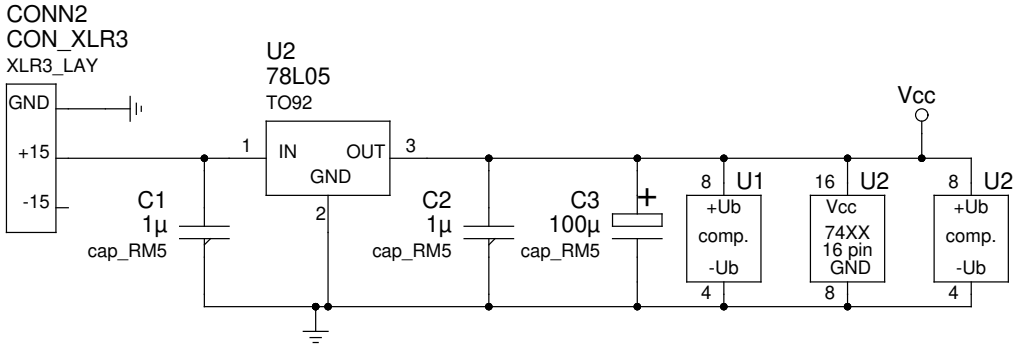

TITLE	Triggerteiler 1:8	REV.: 0.1
		DATE: 29.08.07
FILE: triggerteiler_1-8.sch	DRAWN BY: -<(kmk)>-	PAGE: 1/1