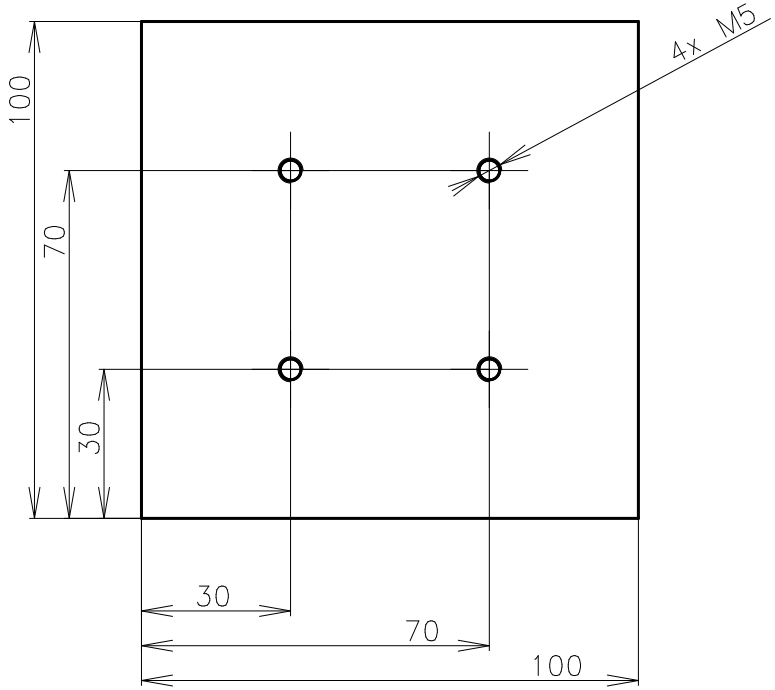

						Werk-stueck-kanten DIN4	Maßstab:	Gewicht:
							Bezeichnung: PID-Peltier	
					Datum	Name	Material: Fischer SK100	
				Bearb				
				Gepr.				
				Norm				
							24.1.2008 K-M Knaak (2895)	Blatt 3/3
Zust	Änderung	Datum	Wer	Ursprung			Erstellt für: ElektronIQ von: -<(kmk)>-	